Описание BioSmart T-T83M-B

- 1.1. Внешний вид контроллера
- 1.2. Описание разъёмов для подключения
- 1.3. Описание индикации и перемычек на плате контроллера

Контроллер турникета «BioSmart T-TTR04-R», предназначен для работы в составе СКУД BioSmart и управления турникетом TTR-04 (Perco). Контроллер позволяет организовать учет рабочего времени посредством идентификации пользователей по отпечаткам пальцев и бесконтактным RFID картам, а также осуществлять контроль и управление доступом. Помещен в металлический антивандальный корпус, предназначенный для монтажа на крышку турникета.

1.1. Внешний вид контроллера

Контроллер представляет собой металлический корпус, устанавливаемый на крышку турникета. В корпус контроллера встроены два контроллера «BioSmart 4», биометрические сканеры которых (2) расположены на верхней стенке. Светодиодная индикация работы контроллера (1) расположена рядом с биометрическими сканерами (рисунок 1).
Считыватели Proximity карт стандарта EM marine (3) расположены на боковых стенках (рисунок 2).
Для мониторинга работы контроллера предусмотрена светодиодная (2) и звуковая индикации.
Прерывистое мигание синего светодиода WORK показывает, что на контроллер подано питание, и он находится в режиме ожидания. При предоставлении идентификатора (отпечаток, proximity карта) светодиод начинает часто мигать, что означает поиск соответствия предоставленному идентификатору в базе контроллера (автономный режим идентификации), либо в базе сервера идентификации (серверный режим идентификации).

Зеленый светодиод горит при возникновении события «идентификация успешна», при этом звучит длинный звуковой сигнал.

Красный светодиод индицирует событие «идентификация неудачна», при этом звучит двойной короткий звуковой сигнал.
Режимы работы светодиодов и звуковых сигналов могут быть изменены пользователем в "настройках IO" контроллера в ПО Biosmart-Studio.
Внешний вид контроллера представлен на рисунках ниже.

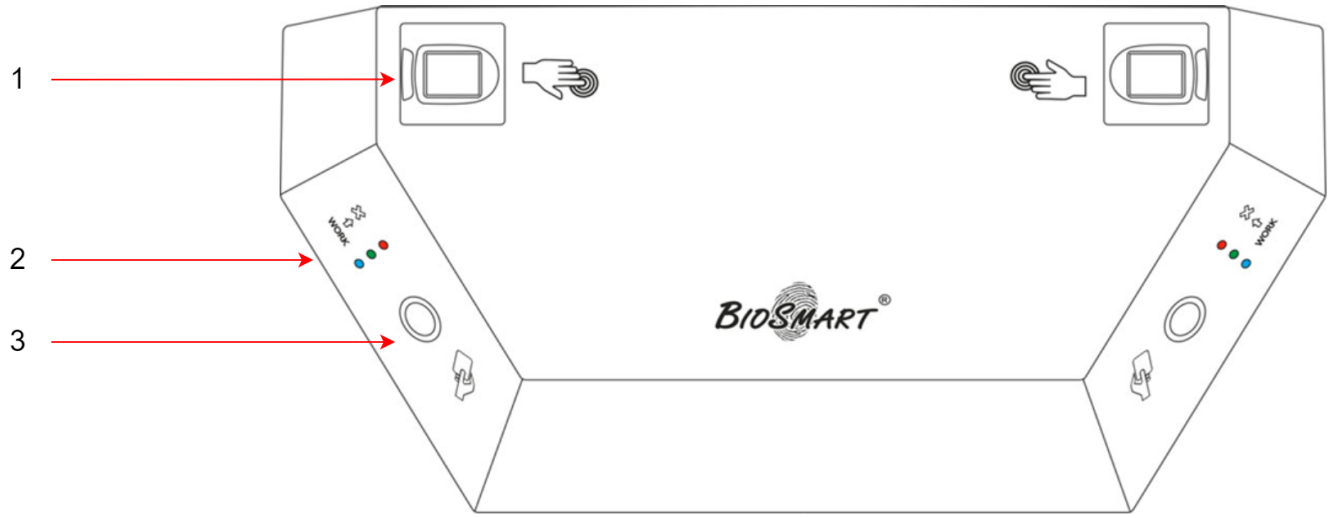

1.2. Описание разъёмов для подключения

Вид печатной платы клеммника одного из контроллеров BioSmart 4, входящих в состав контроллера терминала, представлен на рисунке ниже.

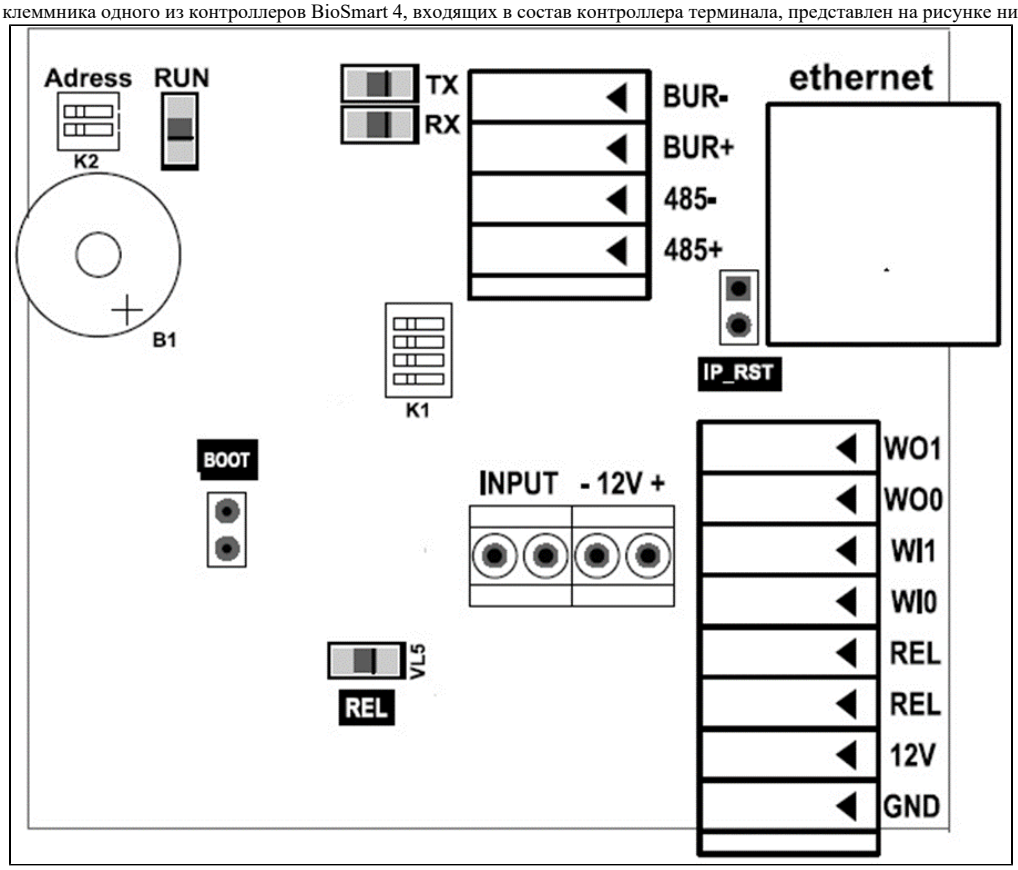

Описание контактов печатной платы клеммника приведено в таблице ниже.

№	Маркировка	Описание	Назначение
1	BUR-	Интерфейс RS485–	Контакт +485 БУР
2	BUR+	Интерфейс RS485+	Контакт -485 БУР
3	485-	Интерфейс RS485– для связи с управляющим ПК	Вход -485 преобразователя интерфейса
4	485+	Интерфейс RS485+ для связи с управляющим ПК	Вход +485 преобразователя интерфейса
5	WO1	Выход DATA1 интерфейса Wiegand	Вход DATA1 интерфейса Wiegand стороннего контроллера
6	WO0	Выход DATA0 интерфейса Wiegand	Вход DATA0 интерфейса Wiegand стороннего контроллера
7	WI1	Вход DATA1 интерфейса Wiegand	Выход DATA1 интерфейса Wiegand роксимити-считывателя
8	WI0	Вход DATA0 интерфейса Wiegand	Выход DATA0 интерфейса Wiegand роксимити-считывателя
9	REL	Выход нормально разомкнутого контакта 1 реле (DC 1A, 12В)	Управляющий вход исполнительного устройства
10	REL	Выход нормально разомкнутого контакта 2 реле (DC 1A, 12В)	Выход источника питания исполнительного устройства
11	12V	Питание +12 В	"+" источника питания 12В
12	GND	Питание, общий провод	Общий провод источника питания 12В
13	INPUT	Дискретный вход	Выход датчика двери, кнопка управления реле
14	INPUT	Выход +12В для подачи на дискретный вход	кнопка управления реле
15	-12V	Питание, общий провод	"-" питания внешнего устройства
16	+12V	Питание внешнего устройства +12 В.	"+" питания внешнего устройства

1.3. Описание индикации и перемычек на плате контроллера

Светодиод **RUN** отображает работоспособность платы сканера отпечатков. В нормальном режиме работы должен мигать один раз в 20 секунд.
Светодиоды, размещенные на разъеме Ethernet, отображают состояние физического подключения (Link, зеленый) и активности обмена по сети (Activity, красный).
Светодиод **REL** отображает включение релейного выхода на контактах REL по событию предоставления доступа.
Перемычка **IPRST** предназначена для сброса сетевых настроек на заводские. Для этого при включенном питании необходимо замкнуть контакты перемычки и дождаться, пока светодиоды LINK и Activity не погаснут. После этого перемычку требуется разомкнуть.
Перемычка **BOOT** предназначена для перевода контроллера в режим bootloader. Данный режим позволяет восстановить работоспособность контроллера при повреждении встроенного программного обеспечения.
Для перевода в режим bootloader:

1. Выключите питание терминала;
2. Замкните перемычку **BOOT**;
3. Включите питание терминала;
4. Через 2 секунды после включения терминала, разомкните перемычку.

Мигающий зеленый светодиод на лицевой панели прибора будет обозначать переход в режим "BOOT".
Движковый переключатель **K1** служит для терминирования линии связи RS485 (переключатель 1) и для подключения подтягивающих резисторов интерфейса RS485 (переключатели 2 ,3).
Движковый переключатель **K2** служит для задания адреса контроллера при его работе с блоком управления реле (БУР BioSmart).