Подключение питания BS-RD
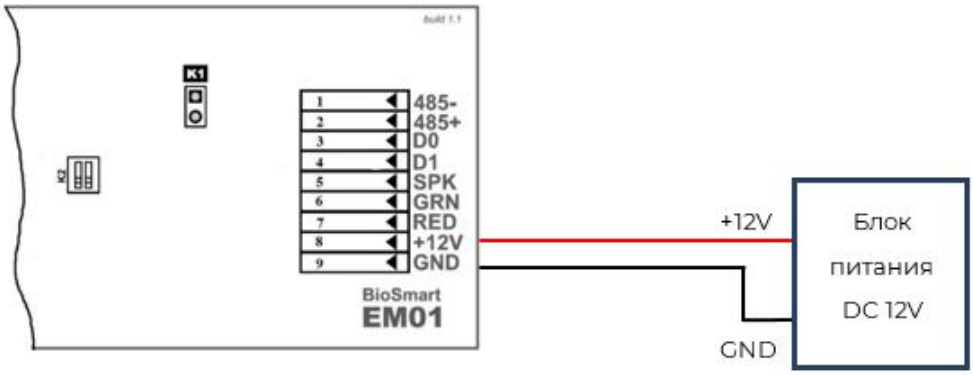
Для подключения считывателя к источнику питания используются контакты **+12V** и **GND**.