Подключение кнопок и датчиков к Prox-E (EX)

Кнопку или датчик прохода можно подключить к любому из 6 дискретных входов контроллера.

Ниже показан пример схемы подключения кнопки и датчика прохода с выходами типа "сухой контакт".

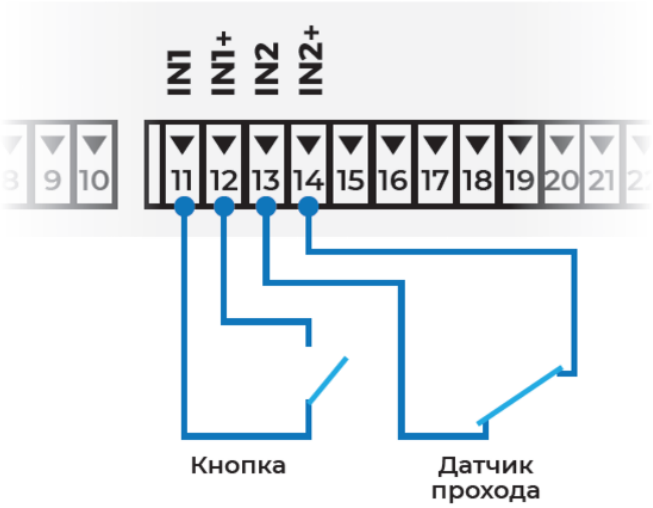

Ниже показан пример схемы подключения датчика прохода с выходом типа "открытый коллектор".

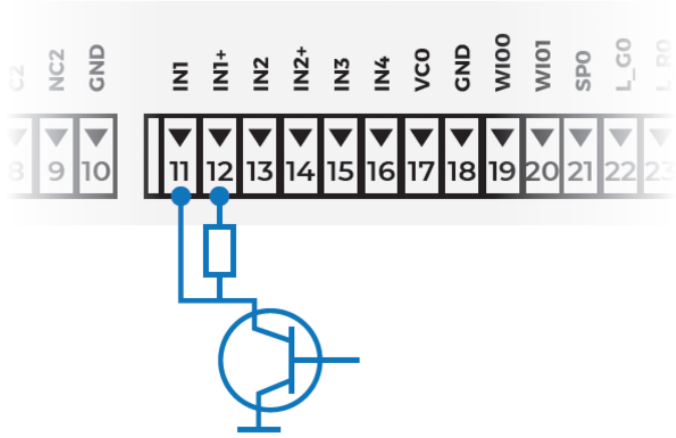

При подключении на вход контроллера датчика с открытым коллекторным выходом, необходимо установить резистор номиналом 470 Ом между контактами IN и IN+. Резистор в комплект поставки не входит.